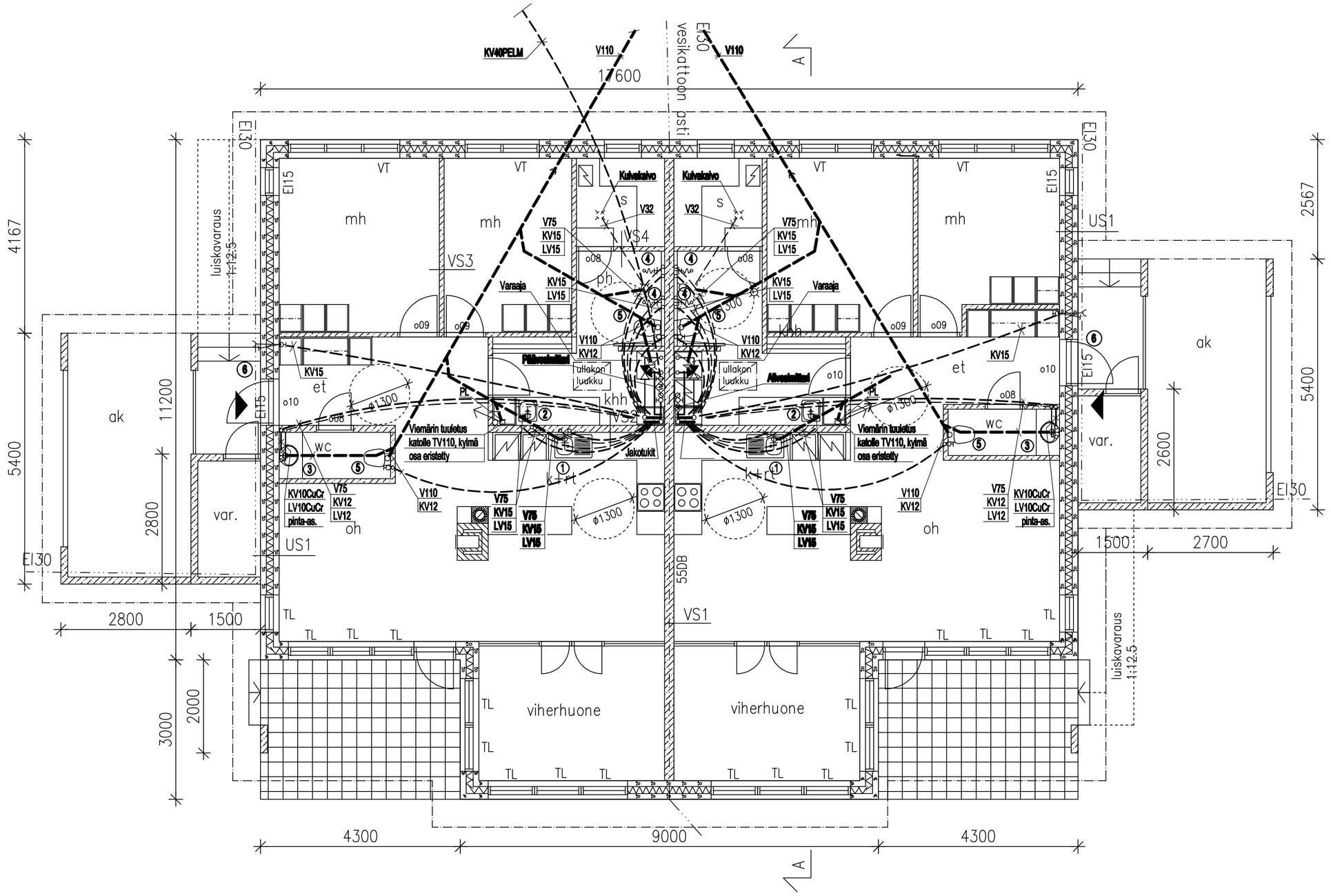

Kalusteiden kytkentäjohdot Wirsbo-PEX muoviputkea asennusputkessa ja kupariputkea kapillaariliitoksin.

Muoviputket asennetaan seinärakenteisiin asennusputkessa, siten että putket ovat vaihdettavissa.

Muoviputkiasennuksissa jakotukki- ja kalusteasennusten yhteydessä on käytettävä tyyppihyväksyttyjä muoviputkijärjestelmän hanakulmerasioita ja liittimiä. Muoviputkiasennuksissa on tarkoin noudatettava laitevalmistajan asennusohjeita.

Muoviputken kaluste- ja jakotukkiasennusten välittömään läheisyyteen asennetaan kiintopiste. Muoviputki asennetaan aaltomaiseesti mutkille. jolloin muoviputkiottaa itse vastaan lämpölaajenemisensa.

Kalusteet varustetaan kalustekohtaisilla kuulasulkuventtiileillä.

Viemärit Uponor HT.

Viemärit ja vesijohdot kiinnitetään rakenteisiin valmistajan ohjeiden mukaan, siten että vältytään vuotovahingolta.

Vesi- ja viemärijohtojen asennuksen tulee ollaLVI-RYL 86: mukainen ja täyttää Ympäristöministeriön Suomen Rakentamismääräyskokoelman osan D1 ja C2 sekä paikallisten viranomaisten määräykset ja ohjeet.

Kaikki kalusteet ja laitteet tulee olla tunnettuja merkkejä, tyyppihyväksyttyjä ja paikallisen vesilaitoksen hyväksymiä. Kalusteet on hyväksytettävä rakennuttajalla ennen hankintaa. Asennuksen tulee sisältää laitteistot täyteen käyttökuntoon saatettuna huomioiden kannakkeet ja vesilukot tarvikkeineen.

Asennuksen yleisvaikutelma tulee olla siisti.

KALUSTE- JA KYTKENTÄJOHTOJEN MITOITUSTAULUKKO

No	Kaluste	Kaluste no	Vesikaluste ORAS	Normi-virtaama	Kytkentä-johdot	Paine-häviö
1	Keittiötilassa	LVI 5913101	1739	0,2	15/15	160
2	KHHtilassa	LVI 5923451	1739	0,2	15/15	160
3	Pesuallas	LVI 5611023	1704	0,1	12/12	75
4	Suihku		1760	0,2	15/15	160
5	WC-istuin	LVI 5651340		0,1	12/-	190
6	Vesiposti		431015	0,2	15/-	25
7						
8						
9						
10						
11						

Putkinousujen kohdalle lehdälän n. 50mm korotus lattiaan (RU)

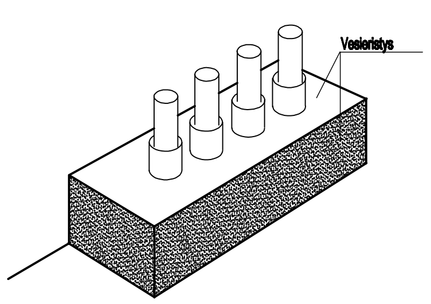

KEITTIÖALTAAN JA APK:N ALUSTA (RU)

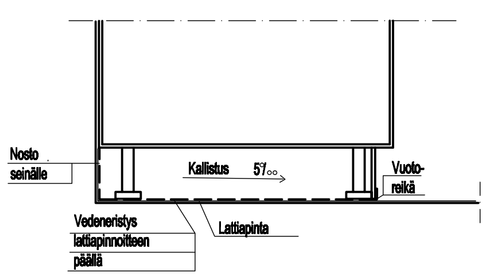

Lattiakaivon asennus

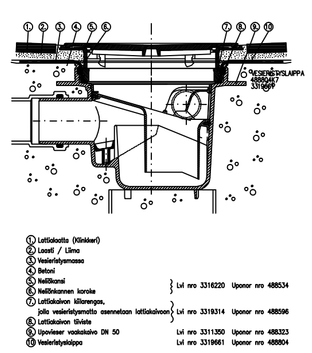

Kuivakaivon asennus

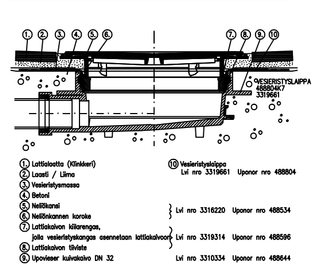

VARAAJAN KYTKENTÄ

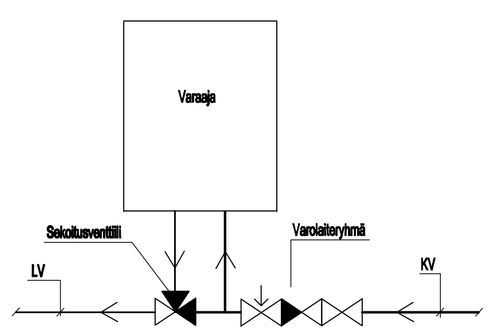

Kuvanro/Kylä 50	Kortti/Tila 50313	Tarkt/Piiro 1	Viranomaisten merkintöjä varten 2012-2213-A
Rakennuksen nimi UUDISRAKENNUS			Piirustusnimi VESI- JA VIEMÄRIJOHDOT 2/3
Rakennuksen osoite AS. OY. ESPOON KUUSILINNA, TALO A SOTILASTORPANTIE 6 A 02680 ESPOO			Piirustuksen sisältö POHJA Mittakaava 1:50
SUUNNITTELULTSTO. OY MURATOR AB LVI-ins Anders Öhman Kaisaniemiaukio 24 B, 13100 Hämeenlinna Puh. 0400 436 174, fax 03 612 0212 anders.ohman@gw.inet.fi		Pkl. Pvm. 11.07.2013	LVI 2913-12
Alkeisjäkn			