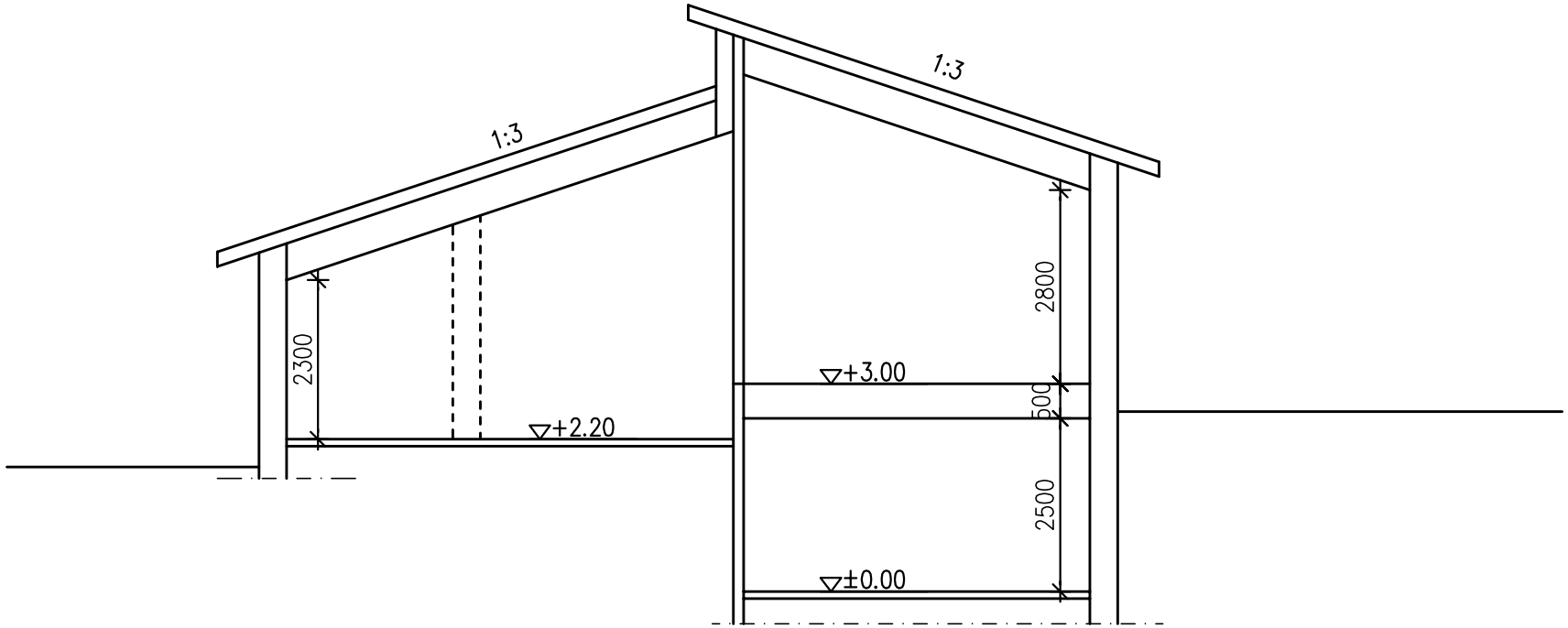

TEKIJÄNOIKEUS – Copyright Suunnitteluriihi J&H – Tämän aineiston tai sen osan kopioiminen tai jäljentäminen valokopioimalla, digitoimalla, tietojärjestelmään tai tietokantaan tallentamalla taikka mitä tahansa muuta tallennus– tai jäljentämistapaa käyttäen, samoin kuin aineiston tai sen osan myyminen, vuokraaminen, lainaaminen ja muu levittäminen tai aineiston välittäminen tietoverkon välityksin on salliittu vain em. yrityksen etukäteen laaditun kirjallisen luvan nojalla luvassa mainituin ehdoin. Aineiston luvattomasta käytöstä seuraa tekijänoikeuslain (404/1961) mukainen vahingonkorvausvelvollisuus ja rangaistusvastuu.

K.osa/Kylä	Kortteli/Tila	Tontti/Rn:o	Piirustuslaji
50	50313	1/2	LUONNOS

Rakennuskohteen nimi ja osoite	Piirustuksen sisältö	Mittakaavat
AS.OY ESPOON SOTILATORPANTIE 6	TALO 2 LEIKKAUS	1:100

SUUNNITTELURIIHI J&H
PERÄLÄNKUJA 3, 02880 VEIKKOLA
PUH. 050–5949540 TELEFAX 09–854 1137
Email: hannele.haataja@suunnitteluriihi.fi

Espoo 07.05.2012

TYÖNRO.	PIIR.NRO
ARK 171	008

171–L–001.dwg