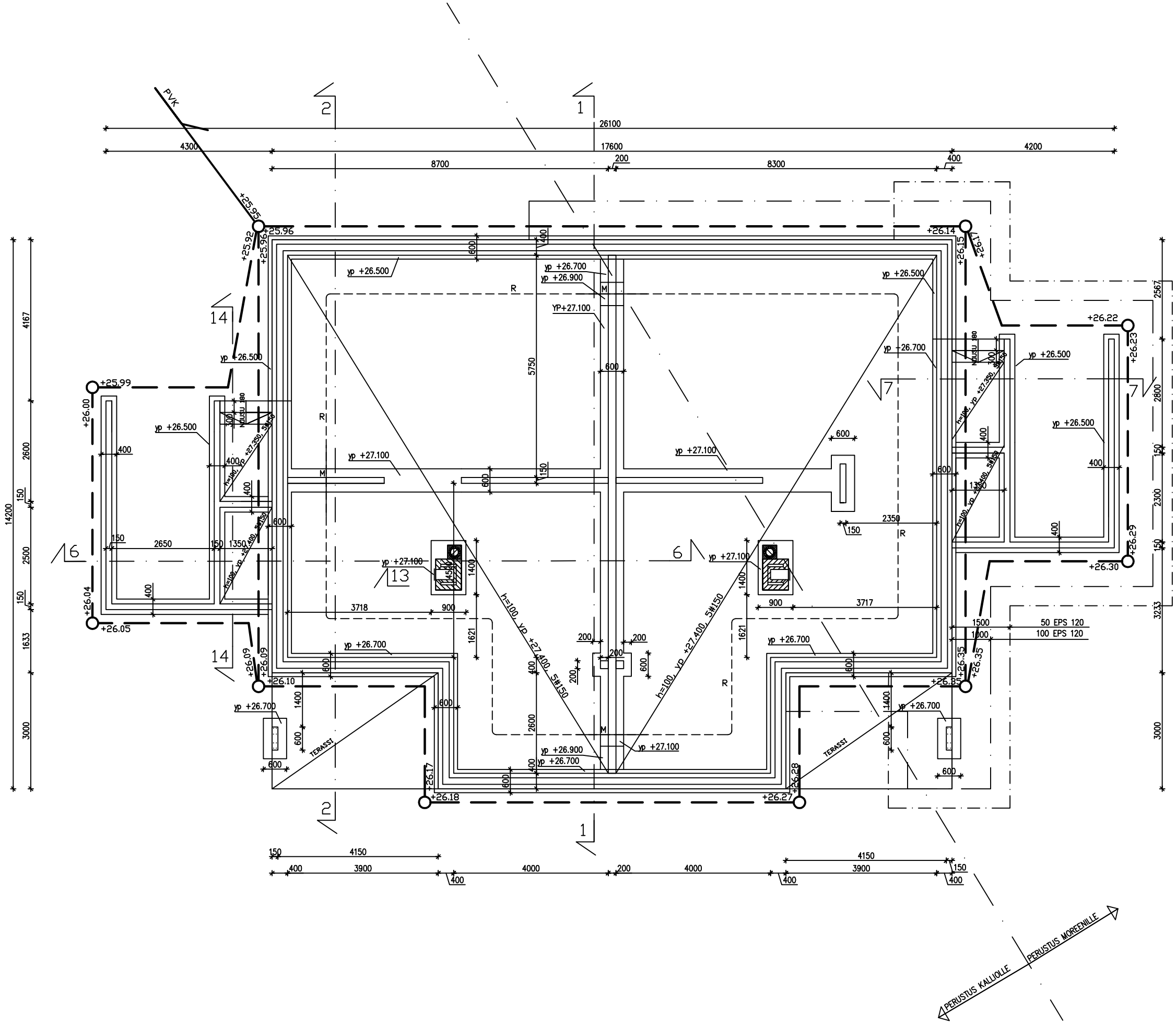


PERUSTUSTEN SUUNNITELTU KÄYTTÖIKÄ 100V
RAKENNUS PERUSTETAAN OSIN MOREENILLE OSIN KALLIOLLE
TEHTÄVÄLLE MURSKEARINALLE.

Psall=100kN/m2 MOREENILLA JA 300kN/m2 KALLIOLLA.
BETONI k 35-2, RASITUSLUOKKA XC2,

TERÄS T= A500 HW.
TERÄSTEN SUOJABETONI ANTURAN POHJASSA 50mm, SIVUISSA
35 mm.

SALAOJAT MUOVIA D110, TARKASTUSPUTKET
MUOVIA D315 MUOVIKANSIN
PERUSVESIKAIVO KS LVI-SUUNNITELMAT.

ANTUROIDEN YLÄPINTA PLAANIN MERKINTÖJEN MUKAAN

LOUHINTA JA KAIVUU:

YLEISKAIVUU/LOUHINTATASO VÄHINTÄÄN 20cm ALLE ANTURAN ALAPINNAN,
KALLISTUS SALAOJIIN 1:100,
SALAOJIEN KOHDALLA 20cm ALLE SALAOJAKORON.
VÄHIMMÄISKAIVUUTASOT KS. MYÖS POHJATUTKIMUS

TÄYTÖT:
MAANVARAISEN ALAPOHJAN ALLA, ULKOSEINÄN VIERUSTALLA ,
ANTURAN ALLA JA SALAOJIEN YMPÄRILLÄ VÄHINTÄÄN 200mm SEPELI 6...16,
MUUT TÄYTÖT MURSKEELLA 0...32

ROUTAERISTYS:
KALLIOPERUSTUKSELLA EI ROUTAERISTYSTÄ.
SALAOJIEN LÄMPÖERISTEENÄ KUITENKIN 100mm EPS120 LEV. 1m.

MOREENIPERUSTUKSELLA ROUTAERISTYS:
100mm EPS120 LEV. 1000, ULKONURKISSA JA KYLMISSÄ RAKENTEISSA
LISÄKSI 50mm EPS120 LEV. 1500.

RADONSUOJAUS:
R=SALAOJAPUTKI D90
M=VIEMÄRIPUTKI D110 L=2m ANTUROIDEN KOHDILLA.
PUTKIEN yp NOIN 400mm VALMIISTA LATTIASTA.
SEINÄN JA LATTIAN LIITOS TIIVISTETÄÄN KUMIBITUMIKERMILLÄ
TAI LAMMIN BETONIN TIIVISTENAUHALLA.
PUTKILÄPIVIENNIT TIIVISTETÄÄN ELASTISELLA KITILLÄ.
POISTOPUTKI KS. LVI-SUUNNITELMAT.

VAIHTOPIIRUSTUS

| Tunnus | Luku | Muutos | Nimim. | Päiväys |
|---|---|---|---|---|
| D | | LISÄTTY LEIKKAUKSIA | ES | 26.6.13 |
| C | | PERUSTUKSET OSIN KALLIOLLE OSIN MOREENILLE | ES | 10.6.13 |
| B | | KORKOMUUTOKSIA | ES | 3.6.13 |
| A | | KORKOMUUTOKSIA | ES | 29.5.13 |

| | | | |
|---|---|---|---|
| Kaup/Kylä: 50 MÄKKYLÄ | Kortteli/Tila: 50313 | Tontti/Rno: 1 | Vrnoonvielen arkistoinnintarkistöjä varten: 2012-2213 |
| Rakennusaloimenpide: UUDISRAKENNUS | | | Piirustuslaji: RAKENNEPIIRUSTUS; Jaksa. n:o: 1 |
| Rakennuskohteen nimi ja osoite: AS OY ESPOON KUUSILINNA, SOTILASTORPANTIE 6A, 02680 ESPOO | | | Piirustuksen sisältö: PERUSTUKSET JA ALAPOHJA; Mittakaavat: 1:50 |
| ET-SUUNNITTELU OY, VALIMONTIE 13a 00380 HELSINKI, www.et-suunnittelu.fi | | | Suunnittelusta, työn numero ja piirustuksen numero: RAK 1; Muutos |

Suunnittelija:
Mikko Suomalainen, tekn. kand. 0453519153, mikko@et-suunnittelu.fi
Vastaava rakenneasuunnittelija:
Erkki Suomalainen, RI
0400911447, erkki@et-suunnittelu.fi

HELSINKI 22.5.2013