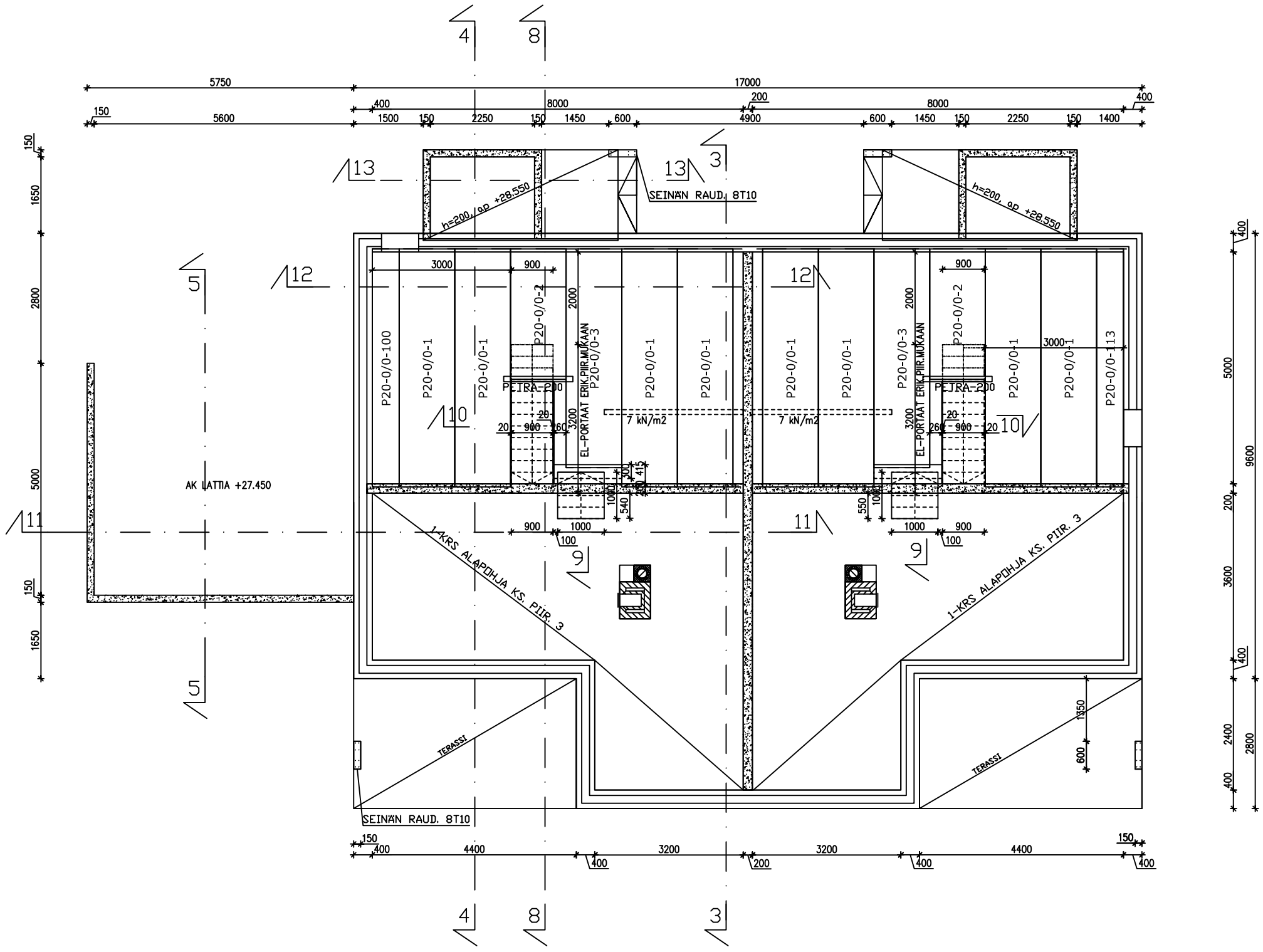

HARKOT BETONISIA LÄMPÖHARKKOJA LL 400
JA MUOTTIHARKKOJA MH-150 (LAMMIN BETONI).

HARKKOJEN RAUDOITUKSET ELLEI TOISIN MAINITA:
LL 400: T8#400 SK+UK
MH-150: VAAKATER. T8k400, MAANPAINSEINÄT LEIKK. MUKAAN

KAIKKIEN HARKKOJEN OVI- JA IKKUNA-AUKOISSA
TERÄSLIITTOPALKKI U40X70 L=AUKKO+240 +TAPIT T16-380 k200
ELLEI TOISIN MAINITA

KAIKKI HARKKOJEN RAUDOITTEET JATKETAAN LIITTYVIEN
PAIKALLAVALURAKENTEIDEN LÄPI
MH-150 SEINIEN VAAKARAUDOITTEET JATKETAAN
LIITTYVIIN ULKOSEINIIN

TERÄS T= A500HW.
TERÄSTEN SUOJABETONI 15 mm, US ULKOKUORESSA, KYLMISSÄ SEINISSÄ
JA ULKOTASOISSA 30mm.

ONTELOLAATAT h=200, ap+28.550
SEURAAMUSLUOKKA CC2a
SUUNNITELTU KÄYTTÖIKÄ 100v
RASITUSLUOKKA XC3

BETONI K 35-2, RASITUSLUOKKA XC1, US ULKOKUORESSA XC2,
ULKOTASOISSA XC4 JA XF3.

HYÖTYKUORMA 2,0 kN/m2.
ONTELOLAATOILLA PINTARAKENTEET 3,5 kN/m2.

NOUDATETAAN MYÖS LAMMIN BETONIN TYÖOHJEITA JA DETALJEITA.

Tunnus	Luoun.	Muutos	Nimim.	Päiväys
A		LISÄTTY LEIKKAUKSIA	ES	26.6.13

Kaup/Kylä: 50 MÄKKYLÄ	Kortteli/Tila: 50313	Tontti/Rt:no: 2	Viranomaisten arkistointimerkintöjä varten: 2012–2214
Rakennuspaikka: UUDISRAKENNUS			Piirustuslaji: RAKENNEPIIRUSTUS — Jucka, nro: 2
Rakennuskohteen nimi ja osoite: AS OY ESPOON KUUSILINNA, SOTILASTORPANTIE 6B, 02680 ESPOO			Piirustuksen sisältö: KELLARIN KATTO — Mittakaavat: 1:50
ET–SUUNNITTELU OY, VALIMONTIE 13a 00380 HELSINKI, www.et–suunnittelu.fi			Suunnittelukuvia, työn numero ja piirustuksen numero: RAK 2 — Muutos

Suunnittelija:
Mikko Suomalainen, tekn. kand. 0453519153, mikko@et–suunnittelu.fi
Vastaava rakennesuunnittelija:
Erkki Suomalainen, RI
0400911447, erkki@et–suunnittelu.fi

HELSINKI 22.5.2013