Keskuksen nimellisarvot EN 60 439-1 ja EN 60 439-3	
Tyyppi	ESSV 345.36-RJK2
SSTL nro	
EAN nro	
Nimellisvirta I_N	50 A
Nimellisjännite $U_e(=U_i)$	400 V
Kotelointiluokka	IP 20 C
Liittymisteho	kW
Massa	32 kg

Nimellisvirta, piirit:		I_N …25 A max.
Terminen nimelliskestovirta:		I_{CW} < 10 kA
Nimellinen tasoitus-kerroin	4…5 varoketta/vaihe:	0,7
	6…9 varoketta/vaihe:	0,6
	≥ 10 varoketta/vaihe:	0,5
Nimellistaajuus:	50 Hz	
Suojaus sähköiskuilta:	Suojausluokka I	
Maadoitusjärjestelmä:	TN- järjestelmä	
Ympäristöolot:	Normaalit, kohdan 7.1 mukaiset	
EMC-käyttöympäristö:	A ja B	

Lisätarvikkeet

Tyyppi	Sähkö nro	Nimitys	Määrä
ESL1.01	33 089 01	Piirustustasku	
ESL3.SLY1-K	33 090 27	Kytkentäpaketti	

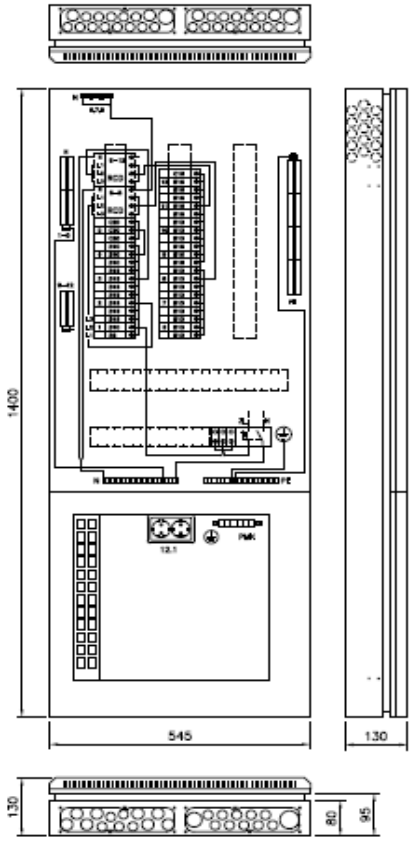

Ryhmäkeskus IT-tilalla, johdonsuojakatkaisijoilla ja vikavirtasuojilla. Pinta- ja uppoasennukseen.

Pääpotentiaalintasauskisko, ei keskuksessa

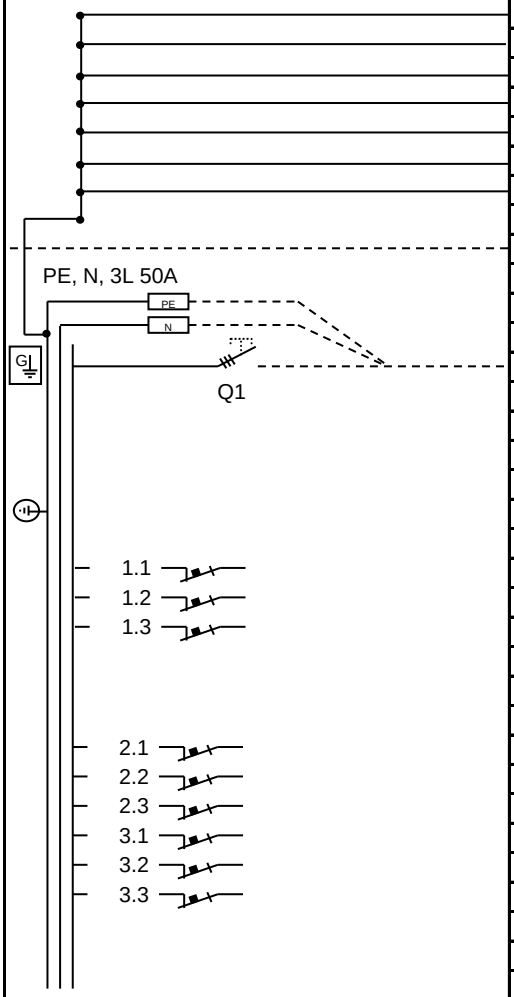

Kaavio	Nimitys	A / A	Laji mm2
	Päämaadoitusjohdin		Cu 16
	Pääpotent.tasausjohdin, rak. runko		MK
	Pääpotent.tasausjohdin, putkisto		MK
	Pääpotent.tasausjohdin, iv-kanavat		MK
	Antenni		MK
	Puhelinpääte		MK
	Pääpotentiaalintasausjohdin		MK
	Nousujohto		
L1	OHJAUS	B6	
L2		B10	
L3	JÄÄKAAPPI/ PAKASTIN	B10	MMJ 3x1,5S
L1		B16	
L2	LIESI	B16	MMJ 5x2,5S
L3		B16	
L1		B16	
L2	KIUAS	B16	MMJ 5x2,5S
L3		B16	

Rakennuskohde:	Urakoitsija	Valmistaja:
		Ensto Electric Oy Insinöörinkatu 1 50100 MIKKELI

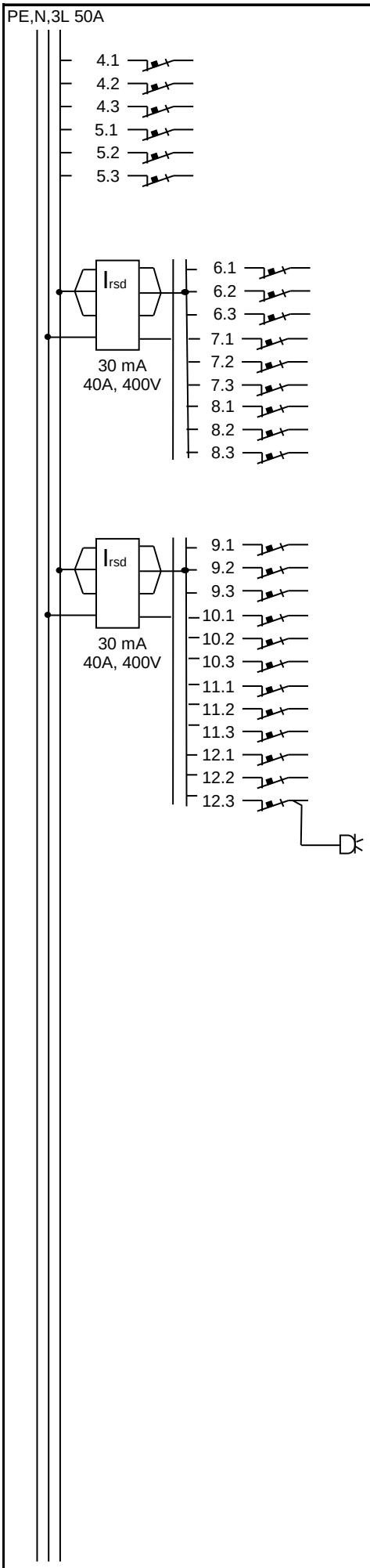

Kaavio	Nimitys	A / A	Laji mm2
L1		B10	
L2		B10	
L3		B10	
L1		C20	
L2	MLP	C20	
L3		C20	
L1	VALAISTUS TT/WC/ETEINEN	B10	
L2	PISTORASIAT OLOHUONE	B10	
L3	VALAISTUS OH/KT/LT	B10	
L1	VALAISTUS KHH/PH/S	B10	
L2	VALAISTUS MH1/MH2	B10	
L3	ILMANVAIHTOKONE	B10	MMJ 3x1,5S
L1		B10	
L2		B10	
L3		B10	
L1	TASOVALOT KHH	B16	
L2	PPK	B16	MMJ 5x2,5S
L3	KUIVAUSRUMPU	B16	
L1		B10	
L2		B10	
L3		B10	
L1	KEITTIÖN PISTORASIAT	B16	
L2	APK	B16	MMJ 5x2,5S
L3		B16	
L1	ULKOPR AUTOLÄMMITYS	B16	
L2	ULKOPR TERASSI	B16	
L3	ULKOPR ETUKUISTI	C16	
	Pistorasia keskuksessa		

Rakennuskohde:	Urakoitsija	Valmistaja:
		Ensto Electric Oy Insinöörinkatu 1 50100 MIKKELI